qr.gruenbeck.de/041

Noi conosciamo l'acqua.

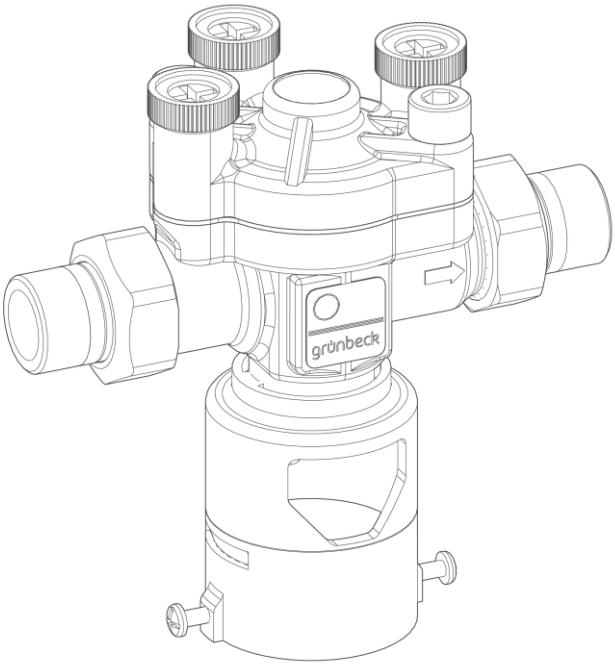

Disconnettore | GENO-DK 2-Mini

Istruzioni per l'uso

grünbeck

Contatto generale per la Germania

Vendita
✆ +49 (0)9074 41-0

Assistenza
✆ +49 (0)9074 41-333
service@gruenbeck.de

Reperibilità
Dal lunedì al giovedì
dalle 7:00 alle 18:00

Venerdì
dalle 7:00 alle 16:00

Con riserva di modifiche tecniche.
© by Grünbeck AG

Testo originale delle istruzioni per l'uso
Ultima revisione: August 2025
Cod.-art.: 133944006200_it_105

Indice

1 Introduzione 4

1.1 Applicabilità delle presenti istruzioni..... 4
1.2 Documentazione di riferimento applicabile..... 5
1.3 Identificazione del prodotto..... 6
1.4 Simboli utilizzati 7
1.5 Descrizione delle avvertenze..... 7
1.6 Requisiti per il personale 8

2 Sicurezza 10

2.1 Misure di sicurezza 10
2.2 Comportamento in caso di emergenza..... 11

3 Descrizione del prodotto..... 12

3.1 Finalità di utilizzo 12
3.2 Componenti del prodotto 13
3.3 Raccordi..... 14
3.4 Descrizione del funzionamento..... 15
3.5 Accessori 16

4 Trasporto e stoccaggio 17

4.1 Spedizione/consegna/imballaggio . 17
4.2 Trasporto/installazione..... 17
4.3 Stoccaggio 17

5 Installazione 18

5.1 Requisiti del luogo di installazione. 19
5.2 Controllo del materiale in dotazione 20
5.3 Installazione in impianti idrosanitari 21

6 Messa in funzione..... 26

6.1 Spurgare l'aria dal prodotto 26
6.2 Verifica del prodotto..... 28
6.3 Consegna del prodotto al gestore . 29

7 Uso/funzionamento..... 30

7.1 Controllo del funzionamento del disconnettore 30

8 Manutenzione..... 32

8.1 Pulizia 32
8.2 Intervalli 33
8.3 Ispezione 34
8.4 Manutenzione 34
8.5 Ricambi..... 37
8.6 Parti soggette a usura 37

9 Guasto..... 38

9.1 Controllo rapido 38

10 Messa fuori servizio..... 40

10.1 Messa fuori servizio..... 40
10.2 Rimessa in funzione 40
10.3 Spegnimento finale..... 40

11 Smontaggio e smaltimento..... 41

11.1 Smontaggio 41
11.2 Smaltimento..... 42

12 Libretto d'istruzione..... 43

12.1 Protocollo di messa in funzione..... 43

1 Introduzione

Le presenti istruzioni sono rivolte a gestori, operatori e tecnici qualificati e hanno lo scopo di consentire un uso sicuro ed efficiente del prodotto. Le istruzioni sono parte integrante del prodotto.

- Leggere attentamente le presenti istruzioni e le avvertenze sui componenti in esse contenute prima di azionare il prodotto.
- Attenersi alle avvertenze sulla sicurezza e alle istruzioni operative.
- Conservare le presenti istruzioni e la documentazione di riferimento applicabile in modo da poterne disporre in caso di necessità.

Le figure contenute in queste istruzioni servono per una comprensione di base e possono differire dalla versione vera e propria.

1.1 Applicabilità delle presenti istruzioni

Le presenti istruzioni si applicano a seguente prodotto:

- Disconnettore GENODK 2 Mini (cod. art. 133 100)
- Versioni speciali che corrispondono essenzialmente ai prodotti standard elencati. Maggiori informazioni sulle modifiche si trovano in questi casi nel foglio informativo allegato.

1.2 Documentazione di riferimento applicabile

Nello spirito della sostenibilità, vi forniamo la scheda tecnica del prodotto e le presenti istruzioni da scaricare dalla nostra home page.

- Scheda tecnica del prodotto

Per accedere alla relativa documentazione, sono disponibili le seguenti opzioni:

- scansionare questo QR- codice
- Utilizzare il link: https://www.gruenbeck.it/assistenza/documenti-e-download

1.3 Identificazione del prodotto

In base al nome del prodotto e al codice articolo riportato sulla targhetta, è possibile identificare il prodotto.

► Verificare che i prodotti specificati nel capitolo 1.1 corrispondano al prodotto.

La targhetta è apposta sull'alloggiamento.

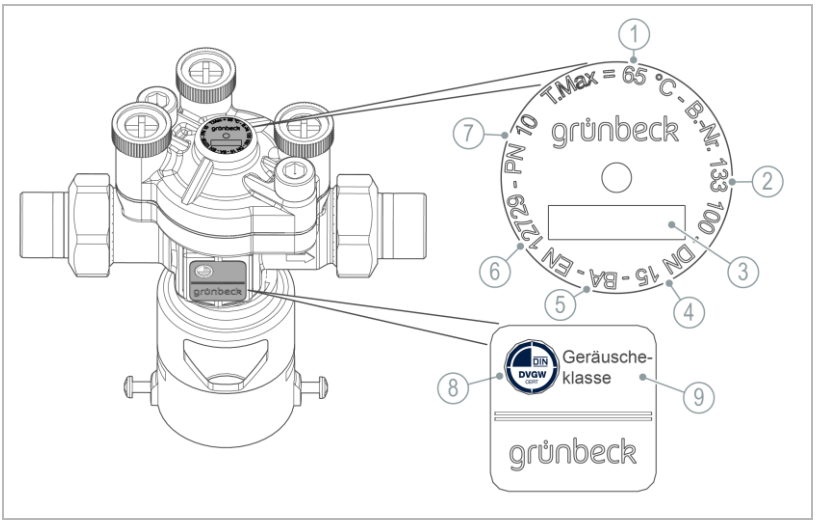

	Denominazione
1	Temperatura del fluido
2	Cod. art.
3	N. di serie
4	Diametro nominale di allacciamento
5	Tipo costruttivo

	Denominazione
6	Norma di prova
7	Pressione nominale
8	Omologazione SSIGA
9	Classe di rumorosità

1.4 Simboli utilizzati

Simbolo	Significato
	Pericolo e rischio
	Informazioni importanti o requisiti
	Informazioni utili o suggerimenti
	Richiede documentazione scritta
	Riferimento ad ulteriori documenti
	Interventi che devono essere eseguiti esclusivamente da tecnici specializzati
	Interventi che devono essere eseguiti esclusivamente da elettricisti qualificati
	Interventi che possono essere eseguiti solo dall'assistenza clienti

1.5 Descrizione delle avvertenze

Le presenti istruzioni contengono avvertenze da osservare per la sicurezza personale. Le avvertenze sono contrassegnate da un segnale di avvertimento e configurate nel modo seguente:

PAROLA CHIAVE tipo e fonte del pericolo

- Possibili conseguenze
- ► Misure preventive

Nel presente documento i diversi livelli di pericolo sono definiti dalle seguenti parole chiave:

Segnale di avvertimento e parola chiave		Conseguenze in caso di inosservanza delle avvertenze
PERICOLO	Lesioni personali	Morte o lesioni gravi
AVVERTI-MENTO	Lesioni personali	pericolo di morte o lesioni gravi
ATTENZIONE	Lesioni personali	pericolo di lesioni di media o lieve entità
NOTA	Danni materiali	possibili danni ai componenti, al prodotto e/o alle sue funzioni o a un oggetto nelle sue vicinanze

1.6 Requisiti per il personale

Durante le singole fasi della vita del prodotto, persone diverse svolgono attività e interventi sul prodotto. I diversi interventi richiedono qualifiche diverse.

1.6.1 Qualifica del personale

Personale	Requisiti
Operatore	• Nessuna competenza speciale • Conoscenza dei compiti assegnati • Conoscenza dei possibili pericoli conseguenti a un comportamento improprio • Conoscenza dei dispositivi di protezione e delle misure di protezione necessarie • Conoscenza dei rischi residui
Gestore	• Competenze specifiche del prodotto • Conoscenza delle normative legali in materia di sicurezza sul lavoro e protezione dagli infortuni
Tecnici qualificati • Elettrotecnica • Installazioni sanitarie (HVAC) • Trasporto	• Formazione tecnica • Conoscenza degli standard e delle normative pertinenti • Esperienza su come riconoscere ed evitare potenziali pericoli

Personale	Requisiti
	• Conoscenza delle normative legali in materia di protezione dagli infortuni
Servizio clienti (centro assistenza convenzionato)	• Conoscenze avanzate sullo specifico prodotto • Formazione ad opera di Grünbeck

1.6.2 Autorizzazioni del personale

La tabella seguente descrive le attività che possono essere svolte da ciascun gruppo.

		Operatore	Gestore	Tecnici qualificati	Assistenza clienti
Trasporto e stoccaggio			X	X	X
Installazione e montaggio				X	X
Messa in funzione				X	X
Uso e funzionamento		X	X	X	X
Pulizia		X	X	X	X
Ispezione			X	X	X
Manutenzione	ogni sei mesi		X	X	X
	una volta l'anno			X	X
Risoluzione dei problemi			X	X	X
Riparazione					X
Messa fuori servizio e rimessa in funzione				X	X
Smontaggio e smaltimento				X	X

1.6.3 Dispositivi di protezione individuale

► Il gestore è tenuto ad assicurarsi che i dispositivi di protezione individuale richiesti siano disponibili.

I dispositivi di protezione individuale (DPI) includono i seguenti componenti:

guanti protettivi

scarpe protettive

2 Sicurezza

2.1 Misure di sicurezza

- Azionare il prodotto solo se tutti i componenti sono installati correttamente.
- Attenersi alle disposizioni di legge locali vigenti in materia di protezione dell'acqua potabile, prevenzione degli infortuni e sicurezza sul lavoro.
- Non apportare modifiche, conversioni, estensioni o altri adattamenti di programma al prodotto.
- Per la manutenzione o la riparazione utilizzare solo parti di ricambio originali.
- Tenere i locali sempre chiusi per impedire l'accesso a persone non autorizzate, al fine di proteggere le persone a rischio o non addestrate dai rischi residui.
- Rispettare gli intervalli di manutenzione (cfr. capitolo 8.2). L'eventuale inosservanza può comportare una contaminazione microbiologica dell'impianto di acqua potabile.
- Fare attenzione al possibile rischio di scivolamento in caso di fuoriuscita di acqua sul pavimento.
- Pericolo di ustioni a causa della fuoriuscita di acqua calda di riscaldamento.

2.1.1 Rischi meccanici

- Per nessuna ragione rimuovere, bypassare o rendere altrimenti inefficaci i dispositivi di protezione.
- Assicurarsi che il prodotto sia fissato saldamente alla tubazione.

2.1.2 Pericoli a causa della pressione di sistema

- Alcuni componenti possono essere sotto pressione. In questi casi, sussiste il pericolo di lesioni e danni materiali in caso di fuoriuscita di acqua o di un movimento imprevisto di alcuni componenti. Controllare regolarmente che le linee di mandata del prodotto non presentino perdite.
- Prima di dare inizio a interventi di riparazione e manutenzione, assicurarsi che tutti i componenti interessati siano depressurizzati.

2.1.3 Gruppo di persone vulnerabili

- Tenere lontani i bambini dal prodotto.
- Questo prodotto non deve essere utilizzato da persone (inclusi bambini) con capacità limitate, scarsa esperienza o conoscenze approssimative.
- I bambini non devono eseguire interventi di pulizia e manutenzione.

2.2 Comportamento in caso di emergenza

2.2.1 In caso di perdite d'acqua

1. Chiudere le valvole di intercettazione a monte e a valle del prodotto.
2. Individuare la perdita.
3. Eliminare la causa della perdita d'acqua.

3 Descrizione del prodotto

3.1 Finalità di utilizzo

- Il disconnettore Euro GENO-DK 2-Mini è un dispositivo di protezione da montare in tubazioni dell'acqua per il collegamento di punti di prelievo a valle o impianti all'alimentazione dell'acqua potabile.
- Il disconnettore del tipo costruttivo BA, a norma UNI EN 12729, protegge l'acqua potabile da contaminazioni fino alla categoria di liquido 4 inclusa (in conformità alla norma UNI EN 1717, parte 5.2).
- Il disconnettore impedisce il riflusso, la pressione di ritorno e il risucchio di acqua potabile alterata dentro l'impianto dell'acqua potabile.

3.2 Componenti del prodotto

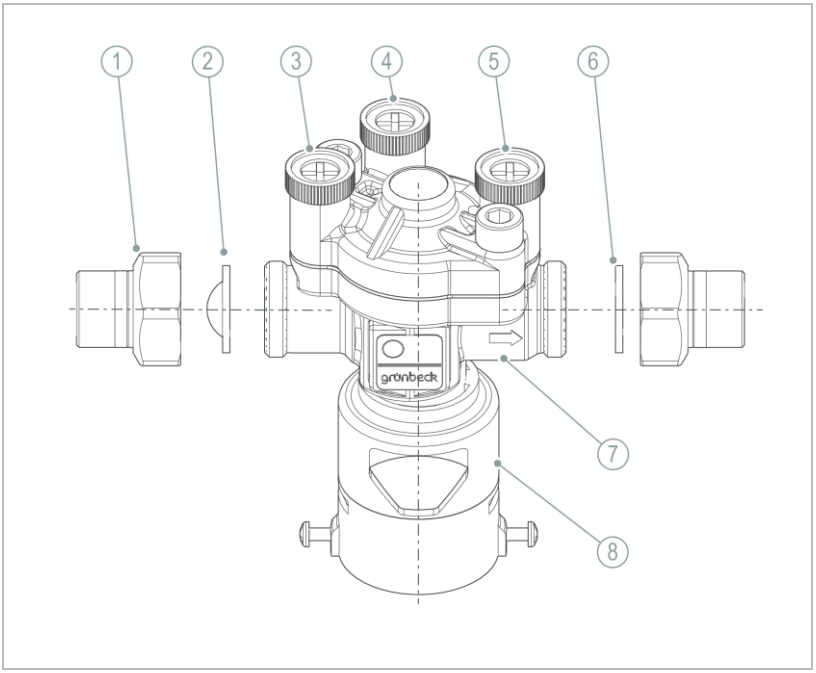

	Denominazione
1	Collegamento filettato per contatore dell'acqua
2	Setaccio conico
3	Tappo a vite, raccordo di prova zona di pressione a monte
4	Tappo a vite, raccordo di prova zona di pressione intermedia

	Denominazione
5	Tappo a vite, raccordo di prova zona di pressione a valle
6	Guarnizione di tenuta
7	Scatola di alloggiamento
8	Raccordo fognario

3.3 Raccordi

Per le dimensioni dei raccordi consultare i dati tecnici nella scheda tecnica del prodotto.

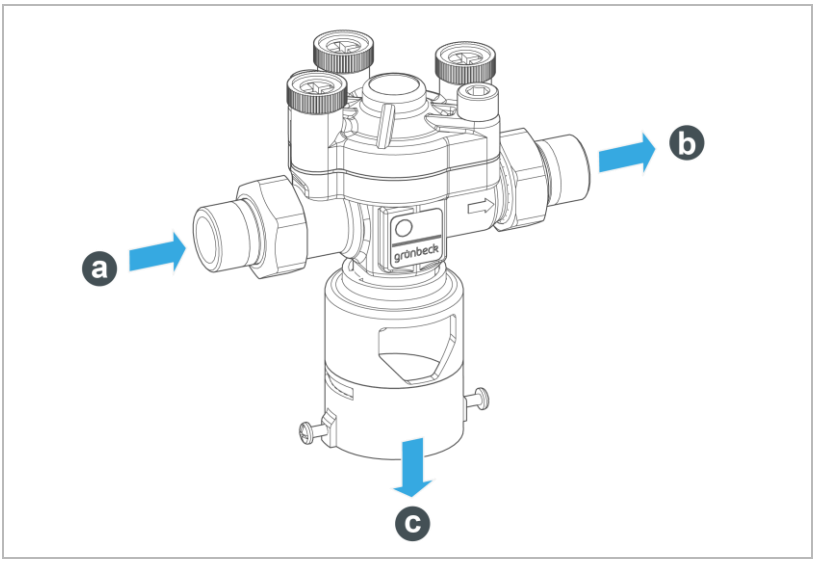

	Denominazione
a	Ingresso acqua di rete
b	Uscita acqua grezza
c	Scarico acque nella rete fognaria

3.4 Descrizione del funzionamento

Il disconnettore è formato da due valvole di non ritorno, una camera centrale e una valvola di scarico controllata da una membrana.

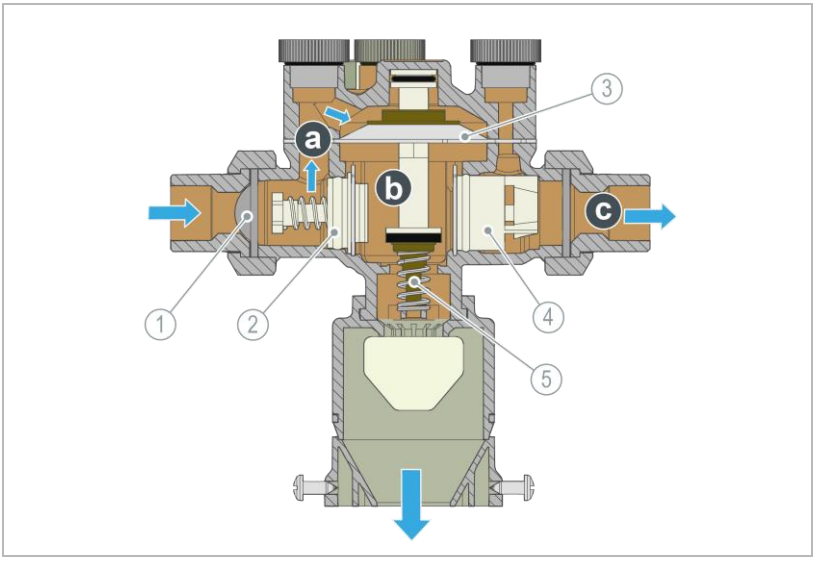

	Denominazione
1	Setaccio conico come filtro per particelle grosse
2	Valvola di non ritorno lato di ingresso
3	Membrana della zona di pressione intermedia
4	Valvola di non ritorno lato di uscita
5	Valvola di scarico
a	Zona di pressione a monte (ingresso)
b	zona di pressione intermedia
c	Zona di pressione a valle (uscita)

Il disconnettore è costituito da una zona di pressione a monte, una zona di pressione intermedia e una zona di pressione a valle.

L'acqua scorre attraverso la zona di pressione a monte con una valvola di non ritorno sul lato ingresso verso la zona di pressione intermedia.

Se si verificano oscillazioni di pressione nel sistema e la pressione di mandata è inferiore alla pressione a valle, l'area della pressione intermedia viene scaricata mediante la valvola di scarico.

In modalità normale, la pressione nella zona di pressione intermedia è di almeno 140 mbar inferiore alla pressione nella zona di pressione a monte. Ciò impedisce il riflusso, la pressione di ritorno e il risucchio di acqua.

Anche la valvola di non ritorno lato uscita contribuisce a svolgere questa funzione.

3.5 Accessori

Gli accessori disponibili per il prodotto sono indicati nella scheda tecnica del prodotto.

Si noti che la disponibilità degli accessori può variare a seconda del Paese.

Il rappresentante di zona e la centrale Grünbeck sono a disposizione per maggiori informazioni.

4 Trasporto e stoccaggio

4.1 Spedizione/consegna/imballaggio

Il prodotto è imballato nella confezione originale in fabbrica.

- ► Al momento della ricezione, controllare immediatamente la completezza del prodotto ed escludere eventuali danni da trasporto.
- ► Qualora si rilevino danni da trasporto, procedere nel seguente modo:
  - Non accettare la consegna o accettarla solo con riserva.
  - Prendere nota dell'entità del danno sui documenti di trasporto o sulla bolla di consegna del vettore.

4.2 Trasporto/installazione

- ► Trasportare il prodotto solo all'interno della confezione originale.

4.3 Stoccaggio

- ► Conservare il prodotto al riparo dai seguenti agenti atmosferici:
  - umidità, pioggia
  - agenti atmosferici come vento, pioggia, neve ecc.
  - gelo, irradiazione solare diretta, fonti di calore intenso
  - prodotti chimici, coloranti, solventi e relativi vapori

5 Installazione

L'installazione del prodotto è un intervento di primaria importanza in un impianto di acqua potabile e deve, pertanto, essere eseguita esclusivamente da un tecnico specializzato autorizzato.

Esempio di montaggio

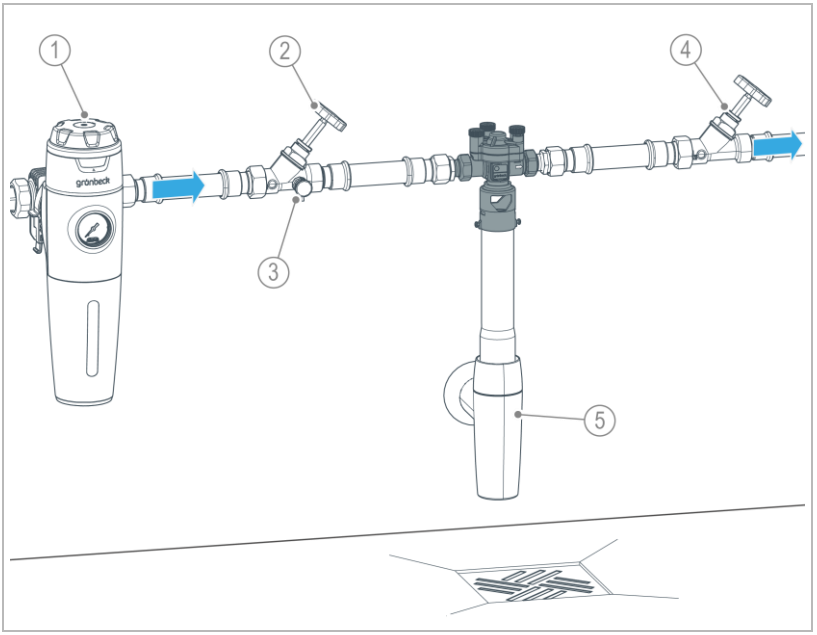

	Denominazione		Denominazione
1	Filtro acqua potabile pureliQ serie X	4	Valvola di intercettazione in uscita
2	Valvola di chiusura in ingresso	5	Raccordo fognario DN 50 a norma UNI EN 1717
3	Valvola di svuotamento		

5.1 Requisiti del luogo di installazione

Attenersi alle norme locali di installazione, alle direttive generali e ai dati tecnici.

- Protezione contro il gelo e forte calore
- Assenza di prodotti chimici, coloranti, solventi e relativi vapori
- Temperatura ambiente e temperatura di irraggiamento nelle immediate vicinanze ≤ 60 °C
- Accesso per interventi di manutenzione (fare attenzione all'ingombro)
- Illuminazione, ventilazione e ricambio d'aria adeguati
- Tubazione con capacità portante adeguata per assorbire il peso di esercizio del prodotto

Ingombro

- Per l'esercizio e la manutenzione è richiesta una distanza di almeno 500 mm a monte del prodotto.

Installazione in impianti idrosanitari

- filtro acqua potabile a monte (ad es. microfiltro pureliQ:KDX)
- Scarico a pavimento o dispositivo di protezione per prevenire i danni causati dall'acqua
- Raccordo fognario ≥ DN 40
- Valvole di intercettazione a monte e a valle del prodotto
- Valvola di scarico davanti al prodotto

5.2 Controllo del materiale in dotazione

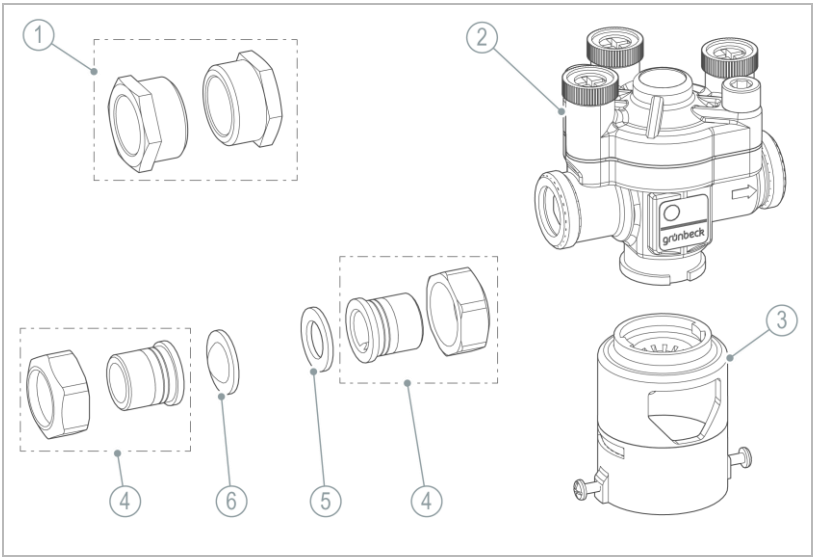

	Denominazione		Denominazione
1	Riduttori R ¾" fil. est. – R ½" fil. int.	4	Collegamento filettato per contatore dell'acqua
2	Disconnettore Euro	5	Guarnizione di tenuta
3	Raccordo fognario	6	Setaccio conico

► Verificare che tutti gli articoli inclusi nella fornitura siano presenti e che i componenti non siano danneggiati.

5.3 Installazione in impianti idrosanitari

NOTA Sporco e particelle di corrosione nella tubazione

- Danni al prodotto
- ► Prima dell'installazione, risciacquare la tubazione.

5.3.1 Interventi di preparazione

Il prodotto può essere installato in orizzontale sulla tubazione.

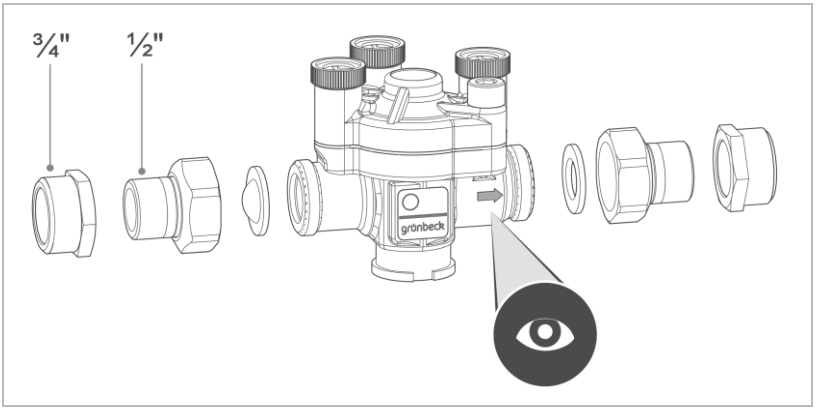

1. Determinare la direzione del flusso nella tubazione.
2. Verificare quale misura dell'attacco è richiesta.
   a Se necessario utilizzare riduttori da DN 20 (¾").

5.3.2 Installazione del prodotto nella tubazione

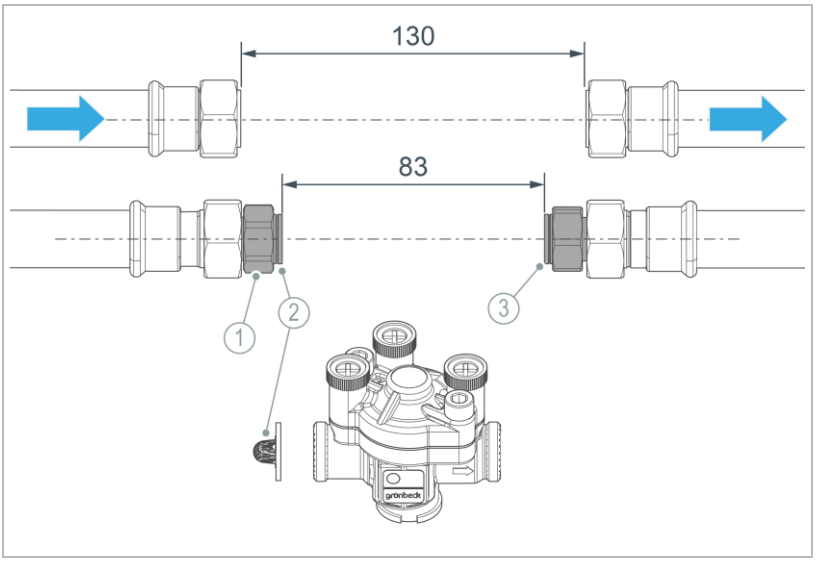

	Denominazione
1	Collegamento filettato per contatore dell'acqua
2	Setaccio conico (con curvatura verso l'esterno)

	Denominazione
3	Guarnizione di tenuta

1. Montare il collegamento filettato per contatore dell'acqua nella tubazione.
2. Inserire il setaccio conico sull'ingresso con la curvatura rivolta nella direzione opposta alla direzione del flusso.

> Quando il setaccio conico sporge con la sua curvatura nel disconnettore, è possibile azionare la valvola antiritorno lato ingresso per dare vita a uno svuotamento continuo.

3. Inserire la guarnizione sull'uscita.

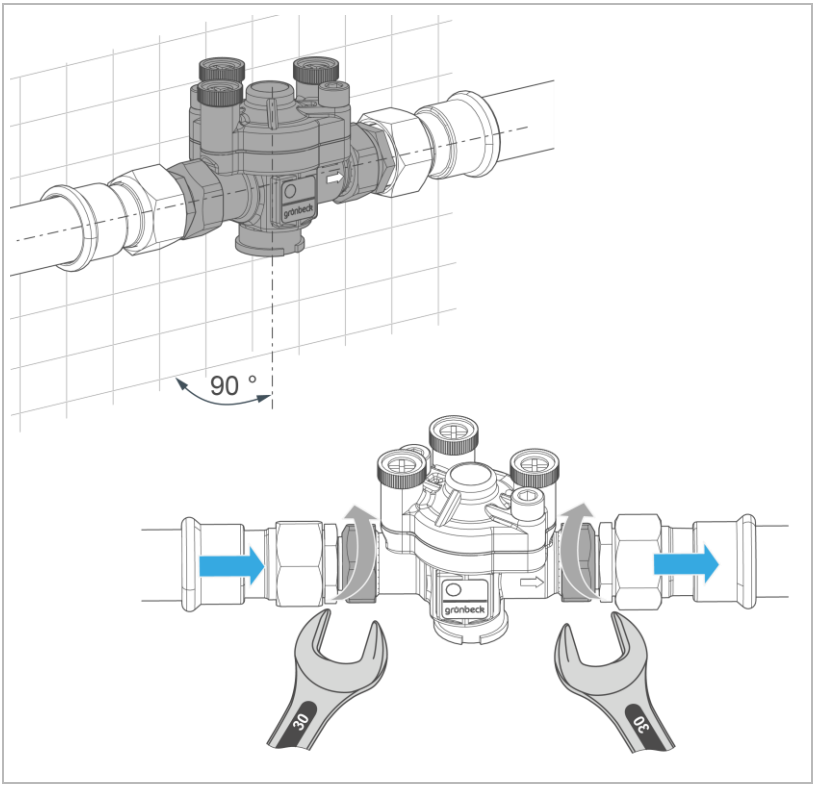

4. Stringere il disconnettore con le ghiere per raccordi filettati senza tensione.

a Assicurarsi che il disconnettore sia rivolto verticalmente verso il basso con un angolo di 90°.

5.3.3 Installazione del raccordo fognario

In base alla norma UNI EN 1717, è necessario garantire un deflusso libero e un drenaggio senza ristagno dell'acqua di scarico.

Vedere le istruzioni di montaggio per il collegamento alla rete fognaria DN 50 secondo UNI EN 1717 (codice articolo 188 875).

► Installare un raccordo fognario (non incluso nella dotazione).

Fissaggio del raccordo fognario all'alloggiamento

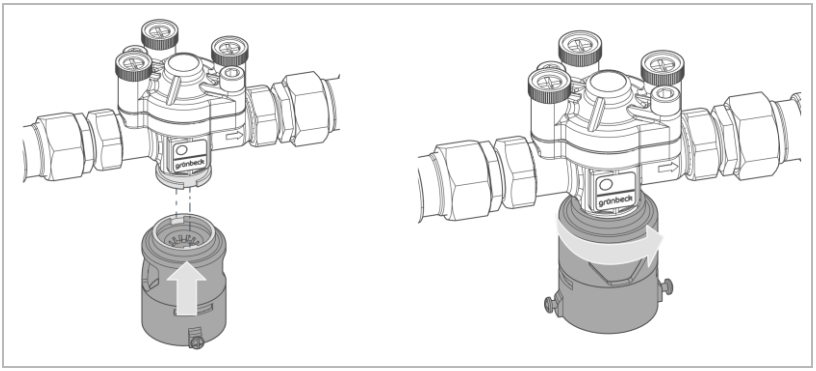

1. Posizionare il raccordo fognario sul disconnettore.
2. Ruotare il raccordo fognario di 90°.

» Il raccordo fognario è fissato.

Collegamento del raccordo acqua di scarico

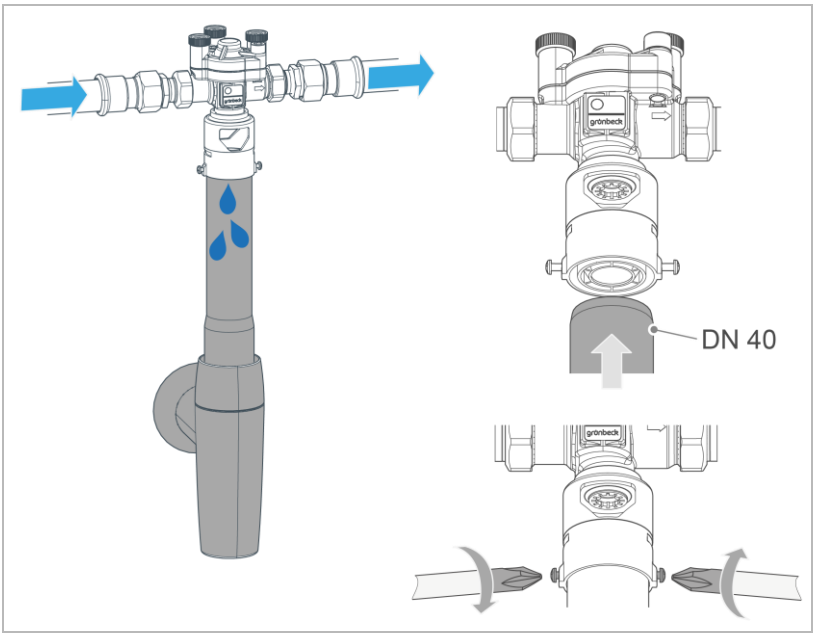

3. Installare un tubo di scarico da DN 40 diretto verso la rete fognaria.
   - **a** Spingere il tubo di scarico nel raccordo fognario fino all'arresto.
   - **b** Fissare il tubo di scarico con le viti laterali.
4. Assicurarsi che l'acqua di risciacquo possa defluire liberamente.

6 Messa in funzione

La prima messa in funzione del prodotto può essere eseguita solo dal servizio clienti.

6.1 Spurgare l'aria dal prodotto

ATTENZIONE Perdite d'acqua sul pavimento

- Rischio di caduta in caso di scivolamento

► Indossare dispositivi di protezione individuale. Indossare scarpe robuste.

► Asciugare immediatamente eventuali fuoriuscite.

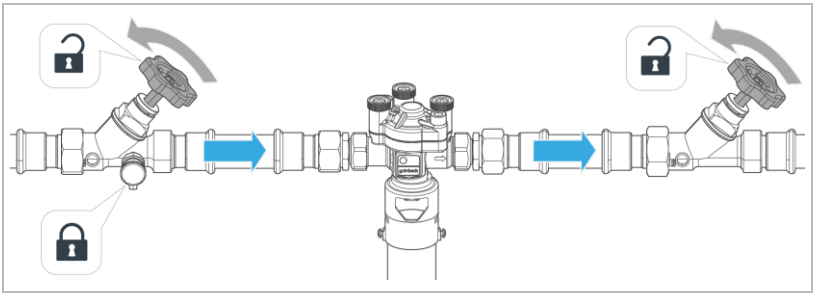

1. Aprire lentamente le valvole di intercettazione a monte e a valle del prodotto.

» Il riempimento ha inizio.

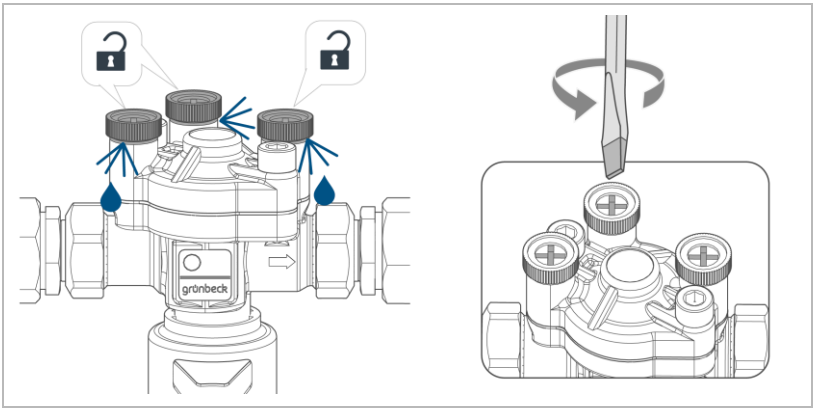

2. Aprire i tappi a vite sui 3 raccordi di prova.

a Se necessario, utilizzare un attrezzo.

» Il disconnettore viene spurgato.

3. Chiudere i tappi a vite quando tutta l'aria è fuoriuscita.

6.2 Verifica del prodotto

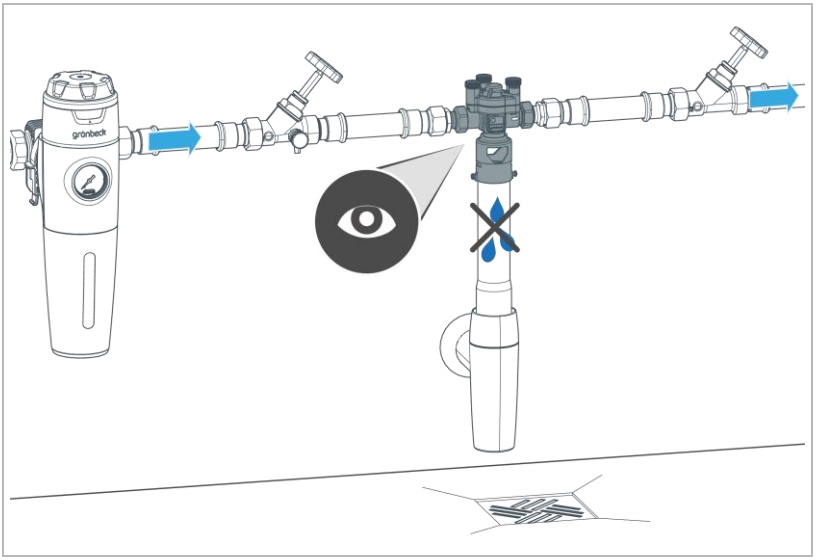

1. Eseguire un'ispezione visiva per individuare eventuali perdite.
2. Controllare il funzionamento del disconnettore (cfr. capitolo 7.1).
3. Registrare la messa in funzione nel registro di messa in funzione (cfr. capitolo 12.1).

6.3 Consegna del prodotto al gestore

- ► Informare il gestore sul funzionamento del prodotto.
- ► Fornire al gestore le istruzioni necessarie e rispondere alle sue domande.
- ► Informare il gestore su eventuali interventi di ispezione e di manutenzione necessari.
- ► Consegnare al gestore tutti i documenti da conservare.

6.3.1 Smaltimento dell'imballaggio

- ► Smaltire il materiale di imballaggio quando non è più necessario (cfr. capitolo 11.2).

6.3.2 Stoccaggio di accessori

- ► Conservare gli accessori forniti in dotazione per il prodotto al sicuro.

7 Uso/funzionamento

Una breve fuoriuscita d'acqua non definita dalla valvola di scarico del disconnettore non rappresenta un guasto.

Si tratta di un normale comportamento del disconnettore, dovuto a oscillazioni della pressione nella rete di approvvigionamento idrico sul lato ingresso.

7.1 Controllo del funzionamento del disconnettore

Per garantire il corretto funzionamento del disconnettore, è necessario controllare regolarmente la funzione separazione e il funzionamento delle valvole di non ritorno.

► Eseguire il test funzionale procedendo nel seguente modo:

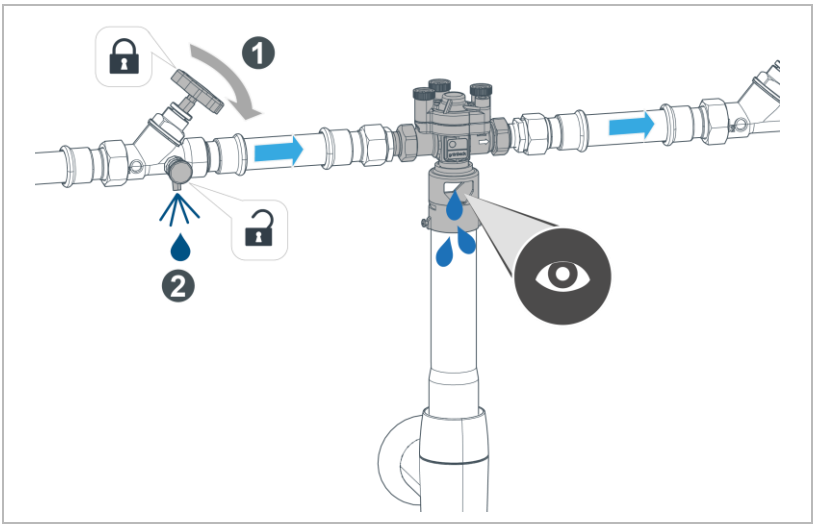

1. Chiudere la valvola di intercettazione a monte del prodotto.
2. Ridurre la pressione di mandata.
   a Aprire la valvola di svuotamento a monte del prodotto.

» La pressione di mandata scende.

Il disconnettore deve andare in posizione di separazione e svuotare completamente la zona di pressione intermedia.

» La valvola di scarico si apre e l'acqua defluisce attraverso il raccordo fognario nella rete fognaria.

» Il disconnettore funziona.

3. Chiudere la valvola di svuotamento a monte del prodotto.
4. Aprire la valvola di intercettazione a monte del prodotto.

» Il disconnettore entra in posizione di esercizio.

5. Eseguire un'ispezione visiva per individuare eventuali perdite.

» Non deve fuoriuscire acqua.

8 Manutenzione

La manutenzione include la pulizia, l'ispezione e la manutenzione del prodotto.

La responsabilità per l'ispezione e la manutenzione è soggetta alle normative locali e nazionali. Il gestore è responsabile per l'osservanza degli interventi di manutenzione prescritti.

stipulando un contratto di manutenzione, si ha la garanzia di una puntuale esecuzione di tutti gli interventi di manutenzione necessari.

- ► Utilizzare solo ricambi e parti soggette a usura originali Grünbeck.

8.1 Pulizia

Gli interventi di pulizia devono essere eseguiti esclusivamente da personale a conoscenza dei rischi e dei pericoli connessi all'uso del prodotto.

NOTA Non pulire il prodotto con detergenti a base di alcool o solventi.

- I componenti in plastica potrebbero danneggiarsi.
- Le superfici verniciate possono essere corrose.
- ► Utilizzare una soluzione di sapone delicata/a pH neutro.

- ► Indossare dispositivi di protezione individuale.
- ► Pulire il prodotto solo esternamente.
- ► Non utilizzare detergenti aggressivi o abrasivi.
- ► Pulire le superfici dell'impianto strofinando con un panno umido.

8.2 Intervalli

Un'ispezione e una manutenzione regolari permettono di riconoscere tempestivamente i guasti e di prevenire malfunzionamenti del prodotto.

La norma DIN EN 806-5 consiglia una manutenzione regolare al fine di garantire un funzionamento corretto e igienico del prodotto.

► Il gestore è tenuto a definire gli intervalli (in funzione del carico) in cui il prodotto deve essere ispezionato e sottoposto a manutenzione. Gli intervalli possono variare in base alle circostanze effettive, ad es.: stato dell'acqua, grado di inquinamento, influssi ambientali, consumo ecc.

La seguente tabella degli intervalli mostra gli intervalli minimi per le attività da svolgere.

Intervento	Intervallo	Attività
Ispezione	6 mesi	• Eseguire un'ispezione visiva della tenuta • Controllare i componenti per individuare eventuali danni o segni di corrosione • Controllo del funzionamento del disconnettore
Manutenzione	una volta l'anno	• Controllare condizioni e prova di tenuta • Pulire il setaccio conico • Pulizia del raccordo fognario • Eseguire le misurazioni con il kit di manutenzione • Controllare i raccordi di prova • Controllo del funzionamento del disconnettore
	in funzione del carico	• cfr. una volta l'anno
Riparazione	5 anni	• Consigliato: Sostituire le parti soggette a usura

8.3 Ispezione

Una regolare ispezione può essere effettuata direttamente dal gestore. Si consiglia di far controllare il prodotto prima a intervalli brevi, in seguito a seconda delle necessità.

► Eseguire un'ispezione almeno ogni 6 mesi.

1. Controllare la tenuta del prodotto.
   a Fare attenzione a eventuali perdite e pozze sul pavimento.
2. Controllare tutti i componenti per individuare eventuali danni e tracce di corrosione.
3. Assicurarsi che i raccordi di prova si muovano liberamente.
4. Verificare che il raccordo fognario sia in grado di ricevere l'acqua e sia garantito il libero deflusso attraverso il raccordo fognario.
5. Controllare il funzionamento del disconnettore (cfr. capitolo 7.1).

» Non deve uscire acqua dal disconnettore in direzione del raccordo fognario.

8.4 Manutenzione

Gli interventi di manutenzione annuale richiedono conoscenze specialistiche. Questi interventi di manutenzione devono essere eseguiti esclusivamente dal servizio clienti.

Per eseguire la manutenzione, è possibile utilizzare il kit di manutenzione per i disconnettori (cod. art. 132 095).

Oltre a quanto previsto per l'ispezione semestrale, eseguire in aggiunta i seguenti punti:

8.4.1 Pulire il setaccio conico

Se non è installato un filtro acqua potabile o se necessario:

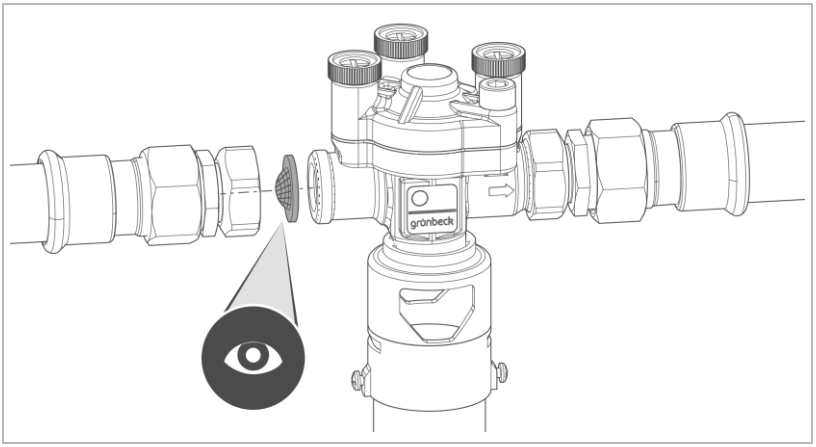

1. Chiudere le valvole di intercettazione a monte e a valle del prodotto.
2. Assicurarsi che il prodotto sia depressurizzato e la linea dell'acqua siano chiusi.
3. Smontare il gruppo e controllare che il setaccio conico nell'ingresso dell'acqua grezza non sia contaminato.
   - **a** Pulire il setaccio conico o sostituirlo, se è molto sporco.

8.4.2 Pulizia del raccordo fognario

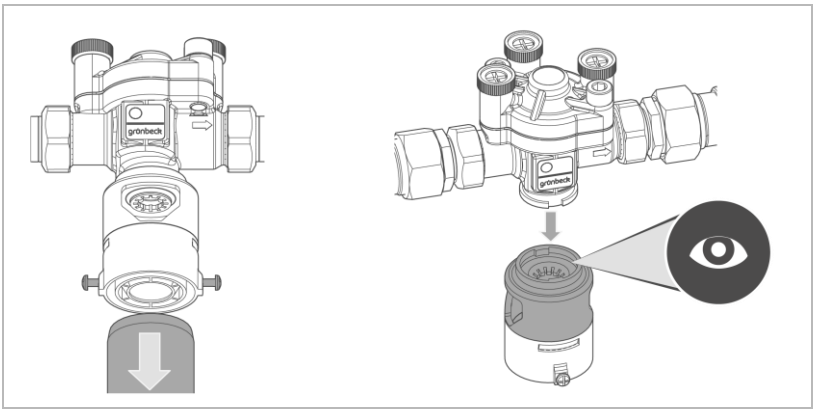

1. Pulire il raccordo fognario (assicurandosi che non vi siano ostruzioni al deflusso) le aperture nel coperchio.

8.4.3 Misurazione della pressione a riposo, della pressione di flusso e della pressione differenziale

Utilizzando il kit assistenza (cod. art. 132 095), è possibile eseguire un test in conformità alla norma UNI EN 12729.

1. Per i necessari passaggi del test, consultare le istruzioni per l'uso del kit assistenza per il disconnettore GENO-DK.
2. Controllare l'eventuale presenza di usura nei raccordi di prova della zona di pressione a monte, della zona di pressione intermedia e della zona di pressione a valle.

8.4.4 Controllo del funzionamento del disconnettore

► Eseguire un test funzionale del disconnettore (cfr. capitolo 7.1).

8.4.5 Operazioni conclusive

- ► Inserire i valori misurati in conformità alla norma UNI EN 12729 nel registro della manutenzione.
- ► Registrare tutti gli interventi nel libretto d'istruzione (cfr. capitolo 12).

8.5 Ricambi

Per una panoramica dei ricambi, consultare il catalogo ricambi alla pagina www.grünbeck.com. Per i ricambi rivolgersi al rappresentante Grünbeck della propria zona.

8.6 Parti soggette a usura

La sostituzione delle parti soggette a usura deve essere eseguita esclusivamente da un tecnico specializzato.

Le parti soggette a usura sono riportate di seguito:

- Guarnizioni di tenuta
- Valvola di non ritorno
- Valvola di scarico

- ► In caso di perdite, danni o deformazioni, sostituire le guarnizioni di tenuta.
- ► Sostituire i componenti difettosi o usurati.

9 Guasto

Una breve fuoriuscita d'acqua non definita dalla valvola di scarico del disconnettore non rappresenta un guasto.

Si tratta di un normale comportamento del disconnettore, dovuto a oscillazioni della pressione nella rete di approvvigionamento idrico sul lato ingresso.

9.1 Controllo rapido

Se si nota una perdita d'acqua permanente dalla valvola di scarico del disconnettore nel raccordo fognario, è possibile utilizzare questo controllo rapido per identificare il guasto.

Osservazione	Spiegazione	Soluzione
Gocciolamento permanente sul raccordo fognario	Corpi estranei come sabbia, impurità nel disconnettore	► Aprire completamente i punti di prelievo a valle del prodotto e garantire un flusso intenso » I corpi estranei verranno espulsi

► Se la perdita d'acqua non si arresta, procedere come segue:

Azione	Determinazione	Spiegazione	Soluzione
Fase 1: Chiudere la valvola di intercettazione a valle del prodotto	Perdita d'acqua permanente	Perdite nella valvola di non ritorno lato ingresso o nella valvola di scarico	► Smontare e controllare
	Nessuna perdita d'acqua		► Passare alla fase 2
Fase 2: Chiudere la valvola di intercettazione a monte del prodotto e aprire la valvola di scarico a monte del prodotto	La valvola di scarico non si apre oppure la perdita d'acqua è minima e dura più di un minuto.	Valvola di scarico bloccata	► Smontare e controllare
	La valvola di scarico si apre immediatamente e il disconnettore viene svuotato immediatamente		► Passare alla fase 3
Fase 3: Aprire la valvola di intercettazione a valle del prodotto	Svuotamento continuo	Perdita nella valvola di non ritorno lato uscita	► Smontare e controllare
	Nessuno svuotamento.		► Rimettere in funzione il disconnettore.

Qualora non fosse possibile eliminare un guasto, l'assistenza clienti potrà adottare ulteriori misure.

► Avvisare l'assistenza clienti (per i dati di contatto consultare la copertina interna).

10 Messa fuori servizio

Non è necessario mettere fuori servizio il prodotto.

10.1 Messa fuori servizio

Le seguenti attività devono essere eseguite esclusivamente da un tecnico specializzato.

1. Svuotare il prodotto.
2. Lasciare chiuse le valvole di intercettazione.

10.2 Rimessa in funzione

► Rimettere in funzione il prodotto (cfr. capitolo 6).

10.3 Spegnimento finale

L'arresto definitivo del prodotto rappresenta un intervento nell'impianto di acqua potabile.

► Verificare se l'arresto del prodotto influisce sull'integrità funzionale dell'impianto di acqua potabile.

► Far smontare il prodotto da uno specialista.

11 Smontaggio e smaltimento

11.1 Smontaggio

Le seguenti attività devono essere eseguite esclusivamente da un tecnico specializzato.

1. Chiudere la valvola di intercettazione locale a monte del prodotto.
2. Aprire un punto di prelievo dell'acqua a valle del prodotto e attendere qualche secondo.

» La pressione nel prodotto e nella rete delle tubazioni scenderà.

3. Chiudere il rubinetto di prelievo dell'acqua.
4. Chiudere la valvola di intercettazione locale a valle del prodotto.
5. Rimuovere il prodotto dalla tubazione.
6. Chiudere la fessura nella tubazione, ad esempio utilizzando un adattatore.

11.2 Smaltimento

► Attenersi alle disposizioni nazionali vigenti.

Confezione

► Smaltire la confezione in modo ecocompatibile.

NOTA Uno smaltimento improprio può danneggiare l'ambiente

- I materiali di imballaggio sono materie prime preziose e, in molti casi, possono essere riutilizzati.
- Uno smaltimento improprio può comportare rischi per l'ambiente.

► Smaltire il materiale di imballaggio in modo ecologico.

► Attenersi alle norme di smaltimento locali vigenti.

► Se necessario, commissionare lo smaltimento a una ditta specializzata.

Prodotto

Se sul prodotto è presente questo simbolo (bidoncino barrato), significa che il prodotto o i suoi componenti elettrici ed elettronici non possono essere smaltiti come rifiuti domestici.

► Smaltire prodotti o componenti elettrici ed elettronici in modo ecologicamente corretto.

► Utilizzare i punti di raccolta disponibili per lo smaltimento del prodotto.

► Se il prodotto contiene batterie monouso o batterie ricaricabili, smaltirle separatamente dal prodotto.

Per maggiori informazioni sulla restituzione e lo smaltimento, consultare www.gruenbeck.com.

12 Libretto d'istruzione

- ► Registrare la messa in funzione e tutte gli interventi di manutenzione.
- ► Copiare il registro della manutenzione.

Disconnettore | GENO-DK 2-Mini

N.-di serie: _____

12.1 Protocollo di messa in funzione

Cliente	
Nome	
Indirizzo	
Luogo di installazione	
Installazione ad opera di/Data	

Installazione/accessori		
Misura dell'attacco raccordo a vite	☐ ½"	☐ ¾"
Setaccio conico sotto forma di filtro per particelle grosse in ingresso	☐ sì	☐ no
Raccordo fognario a norma DIN EN 1717	☐ sì	☐ no
Filtro acqua potabile	☐ sì	☐ no
Scarico a pavimento	☐ sì	☐ no
Dispositivo di protezione	☐ sì	☐ no

Linea dell'acqua		
Materiale della linea dell'acqua	☐ Altro:	
	☐ Acciaio zincato	☐ Rame
	☐ Plastica	☐ Acciaio
Messa a terra con linea dell'acqua in metallo	☐ sì, posizione:	
	☐ no	

Valori di esercizio		
Temperatura ambiente	°C	
Ingresso pressione dell'acqua (pressione di mandata)	bar	
Pressione dell'acqua in uscita (pressione a valle)	bar	
Pressione differenziale Δp zona di pressione a monte/intermedia > 0,2	bar	
Pressione differenziale Δp zona di pressione intermedia/a valle > 0,1	bar	
Lettura del contatore dell'acqua locale	m³	

Osservazioni

Conferma della messa in funzione

Persona	
Nome/Data	
Posizione	
Firma	

Incaricato/i

Persona/e	
Incaricato/i	

Dati di contatto

Persona/e	Nome	Telefono/Email
Gestore		
Firma/Data		
Tecnico sanitario		
Elettricista		
Assistenza clienti		

N. manutenzione: ____

Registrare tutti gli interventi di manutenzione eseguiti secondo gli intervalli.

Consultare in proposito il capitolo Manutenzione.

Intervalli		
☐ all'occorrenza: _____		☐ Riparazione
☐ 6 mesi	☐ 12 mesi	☐ dopo l'arresto

► Documentare i valori prima e dopo gli interventi di manutenzione.

Valori di esercizio		a monte	a valle
Pressione dell'acqua (come pressione di flusso)	bar		
Lettura del contatore dell'acqua locale (prima/dopo la manutenzione)	m^3		

► Eseguire le misurazioni utilizzando il kit assistenza in conformità alla norma UNI EN 12729.

Test funzionale/valori misurati	a monte	a valle
Misurazione 1 pressione differenziale statica Zona di pressione a monte/intermedia min. 0,2 bar		
Misurazione 2 pressione differenziale statica Zona di pressione intermedia e a valle min. 0,1 bar		
Misurazione 2 Pressione > 2 min costante	☐ sì	☐ no
Test funzionale del disconnettore eseguito	☐ sì	☐ sì

Interventi di manutenzione	sì	no
Controllo visivo		
Prodotto testato per danni, corrosione e tenuta nella tubazione dell'acqua	☐	☐
Tenuta prodotto controllata	☐	☐
Controllare le condizioni igieniche del prodotto	☐	☐
Interventi di pulizia/manutenzione		
Alloggiamento pulito dall'esterno	☐	☐
Setaccio conico pulito ☐ sostituito	☐	☐
Valvola di scarico pulita ☐ sostituita	☐	☐

Interventi di manutenzione	sì	no
Valvola di non ritorno sull'ingresso pulita ☐ sostituita	☐	☐
Valvola di non ritorno sull'uscita pulita ☐ sostituita	☐	☐
Raccordo fognario pulito	☐	☐
Deflusso libero verso la rete fognaria controllato	☐	☐
Raccordo fognario locale pulito	☐	☐
Raccordo di prova zona di pressione a monte controllato per presenza di usura	☐	☐
Raccordo di prova zona di pressione intermedia controllato per presenza di usura	☐	☐
Manometro per zona di pressione a valle controllato per presenza di usura	☐	☐

Descrizione

Conferma della manutenzione

Persona	
Nome	
Data	
Posizione	
Firma	

Informazioni editoriali

Documentazione tecnica

Per domande o suggerimenti in merito a queste istruzioni per l'uso, contattare direttamente il reparto Documentazione tecnica di Grünbeck

Email: dokumentation@gruenbeck.de

Grünbeck AG
Josef-Grünbeck-Str. 1
89420 Hoechstaedt
Germany

+49 (0)9074 41-0

+49 (0)9074 41-100

info@gruenbeck.com
www.gruenbeck.com

Ulteriori informazioni
su www.gruen-
beck.com